NVI bij bestek onderhoud C2000 SO 120314 C2000-installatie in 8 parkeergarages te Rotterdam - Garage Centrale Apparatuur v1.48.pdf

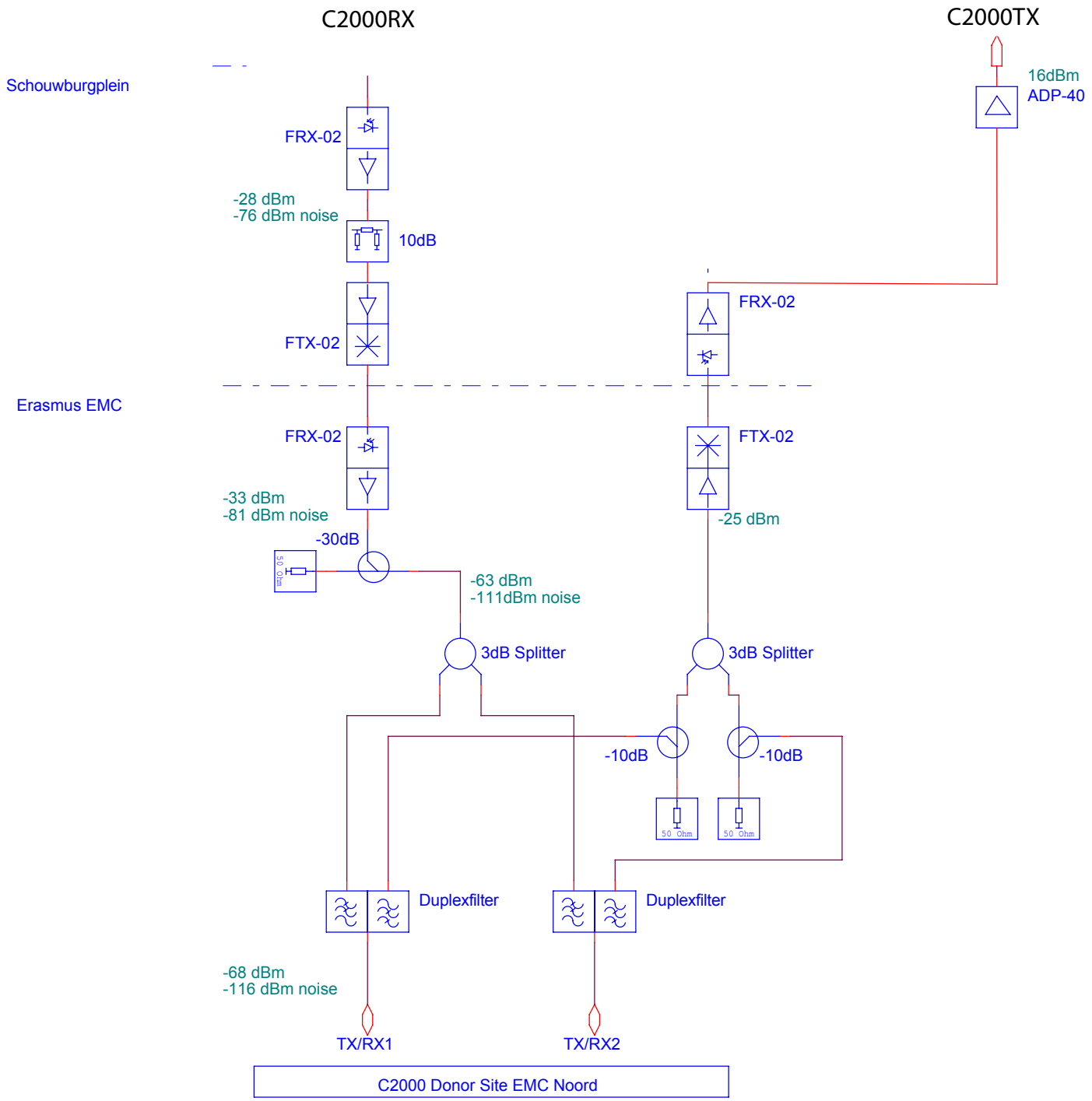

Twintronics			
Title	Systeemniveaus Museumpark		
Size Custom	Document Number TT-R&D-		Rev 1.0
Date: Thursday, February 09, 2012	Sheet 1 of 1		