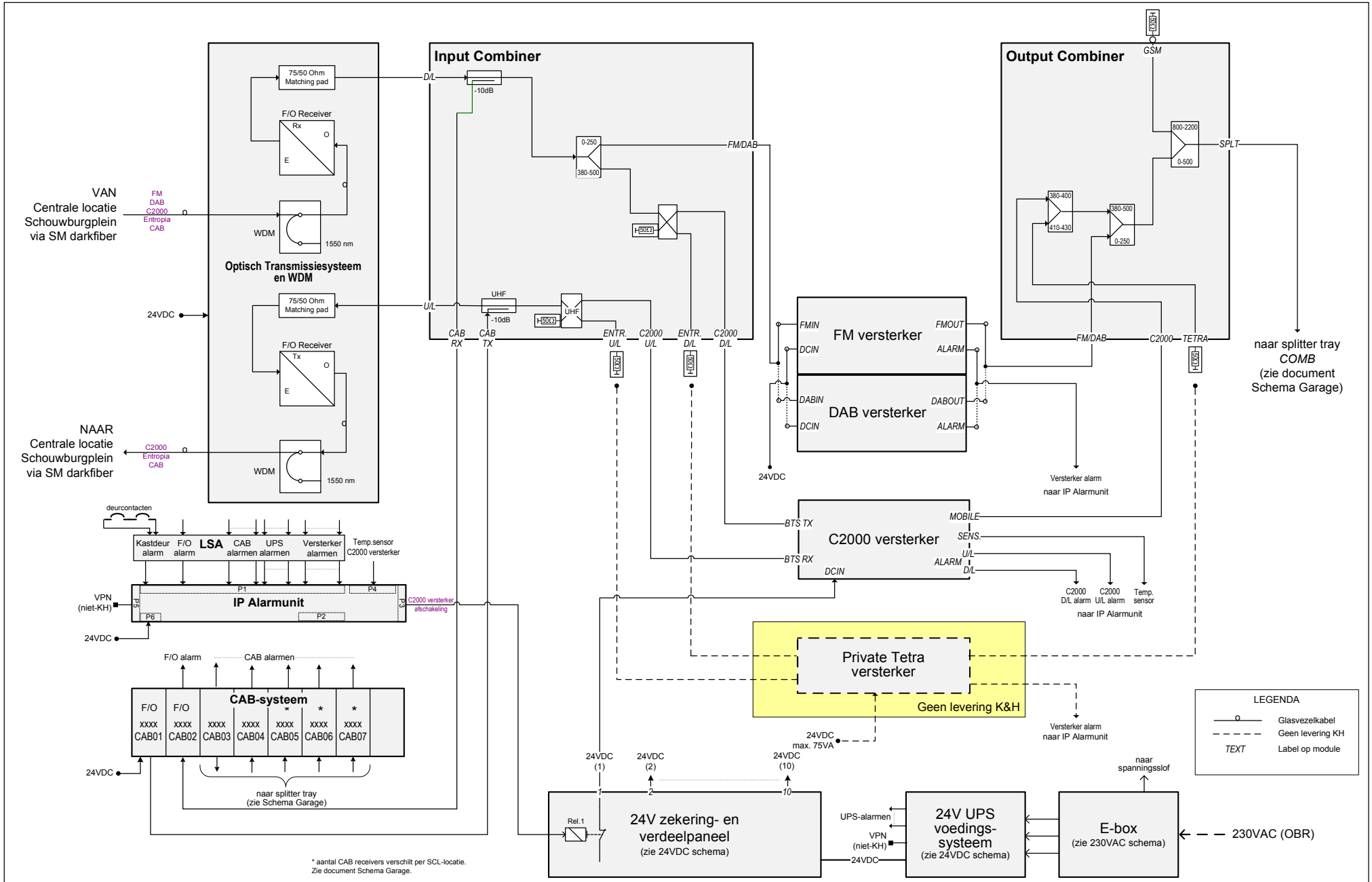

KONING & HARTMAN	Tabblad titel:	Apparatuurkast schema		Auteur:	Concept:	24-10-08	Pagina:
	Document:	ME0005	SCL-locatie Schema Generiek	Versie 1.92	T. de Pagter	Aangepast: 13-4-11	5 van 8
						Geprint: 13-4-11	