KONING
&HARTMAN

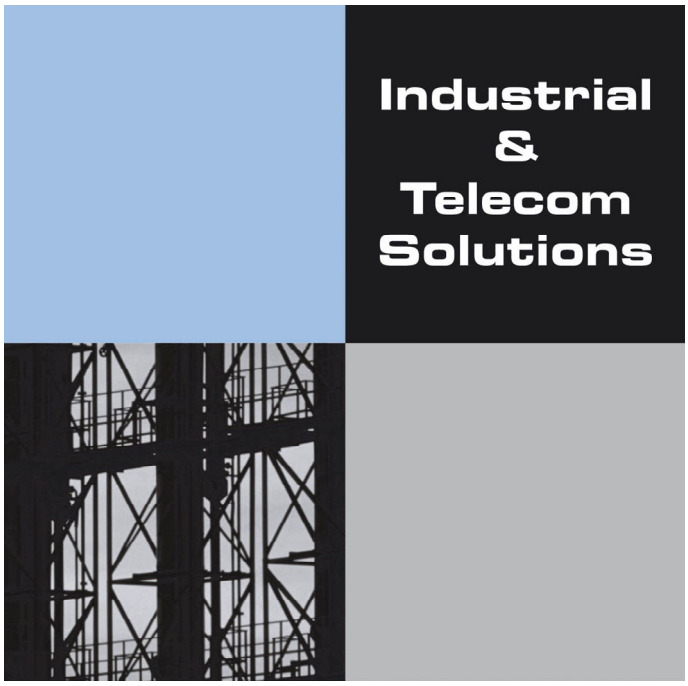

SCL De Boompjes - Rotterdam

Systeemdocumentatie

Koning & Hartman B.V.
Telecom Solutions
Energieweg 1
Postbus 5080
2600 GB Delft
Telefoon: +31 (0)15 260 98 07
Fax: +31 (0)15 261 44 37

Document historie

Alle rechten zijn strikt voorbehouden. Geen enkel deel van dit document mag –op welke manier dan ook– gereproduceerd worden zonder schriftelijke toestemming vooraf van Koning & Hartman BV..

Versie	Datum	Auteur	Status	Wijziging
1.0	26-11-2010	KH	Initiële versie	...
1.1	06-12-2010	KH	...	Email Infrater 30/11/2010
1.2	08-12-2010	KH	...	Kleur/patronen verwijderd
1.3	10-12-2010	KH	...	Email Infrater 09/12/2010
1.4	14-12-2010	KH	...	Email Infrater 13/12/2010
1.5	23-12-2010	KH	...	Email Infrater 20/12/2010
1.6	24-12-2010	KH	...	...
1.7	20-01-2011	KH	...	...
1.8	22-02-2011	T. de Pagter	...	Generiek en specifiek schema apart
1.x	...	...	...	...
1.x	...	...	...	...
1.x	...	...	...	...
1.x	...	...	...	...
1.x	...	...	...	...
1.x	...	...	...	...
1.x	...	...	...	...

Goedkeuring

De volgende functionarissen zijn geautoriseerd om dit document namens de stuurgroep door middel van hun handtekening te accorderen.

Rol	Naam	Functie	Handtekening
Koning & Hartman			
...	S. Kok	Projectmanager	
...	U. Dannijs	Projectmanager	
...	...	...	
...	...	...	
...	...	...	
...	...	...	

Bedrijfsnaam			
Infrater	M. Eillebrecht	Projectleider OBR	
...	...	...	
...	...	...	
...	...	...	
...	...	...	
...	...	...	

© 2011, Koning & Hartman, all rights reserved.
No part of this publication may be reproduced or transmitted, in any form or by any means, or stored in any retrieval system of any nature, without the written permission of Koning & Hartman B.V., the Netherlands

INHOUDSOPGAVE

1. VOORBLAD
2. DOCUMENT HISTORIE
3. INHOUD
4. SCHEMA GARAGE

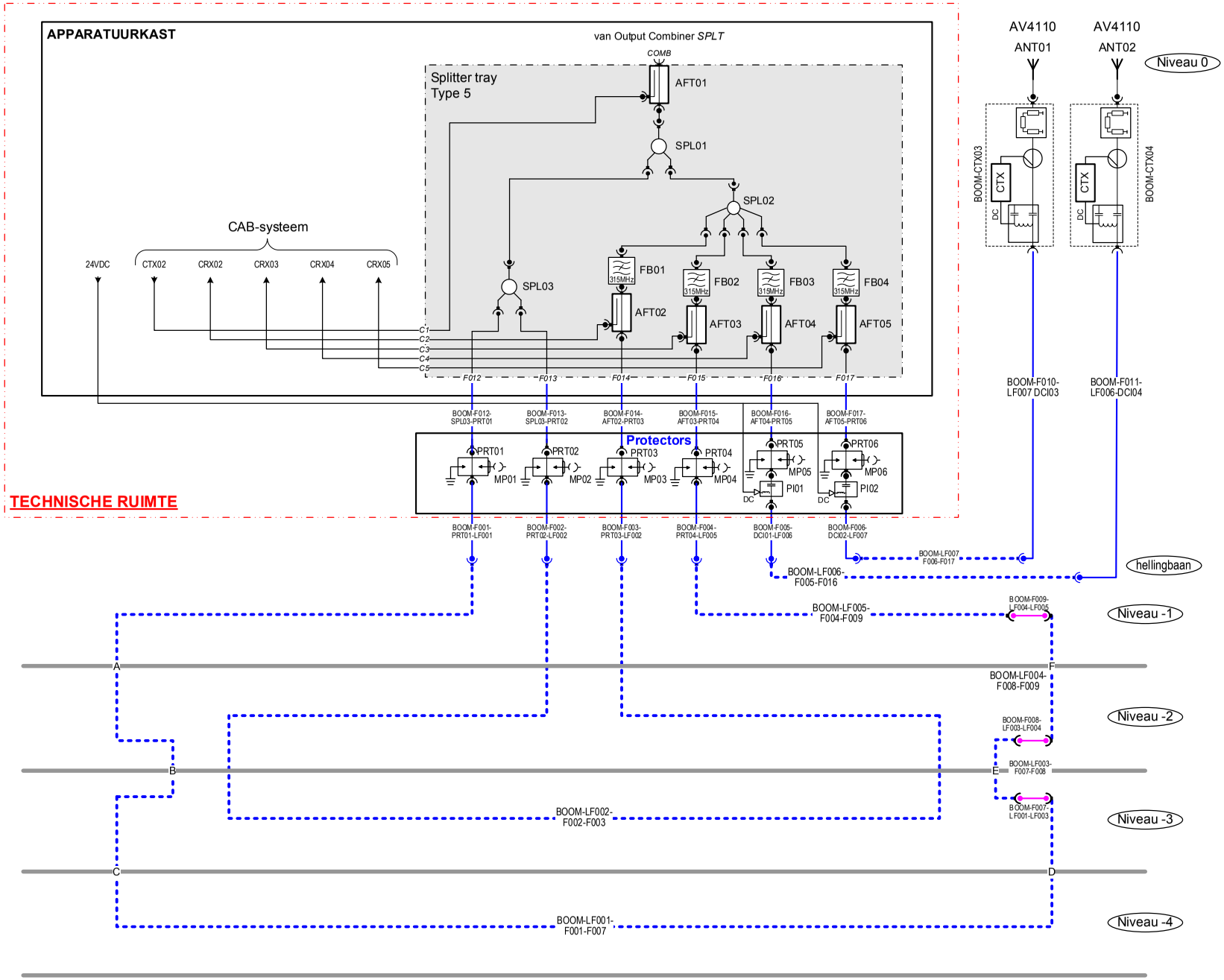

KONING & HARTMAN	Tabblad titel:	Schema garage		Auteur:	Concept:	24-10-08	Pagina:
	Document:	ME0005	SCL De Boompjes - Rotterdam	Versie 1.8	T. de Pagter	Aangepast: 25-2-11 / Geprint: 25-2-11	4 van 4