Koning & Hartman

Gemeente Rotterdam

C2000-installatie in 8 parkeergarages te Rotterdam. Centrale Apparatuur

Systeemdocumentatie

Koning & Hartman B.V.
Telecom Solutions
Energieweg 1
Postbus 5080
2600 GB Delft
Telefoon: +31 (0)15 260 98 07
Fax: +31 (0)15 261 44 37

Document historie

Alle rechten zijn strikt voorbehouden. Geen enkel deel van dit document mag –op welke manier dan ook– gereproduceerd worden zonder schriftelijke toestemming vooraf van Koning & Hartman BV..

Versie	Datum	Auteur	Status	Wijziging
1.0	26-11-2010	KH	Initiële versie	...
1.2	24-12-2010	KH	...	...
1.3	22-02-2011	T. de Pagter	...	...
1.4	24-2-2011	L. Steenvoorden	...	...
1.41	12-04-2011	T. de Pagter	...	Alarmen, RF combiner, kastindeling
1.42	14-04-2011	T. de Pagter	...	SO OBR Rev.4.1 verwerkt
1.43	21-04-2011	T. de Pagter	...	Meetpunten C2000 EBTS -20dB
1.44	11-05-2011	T. de Pagter	...	Div. tekeningen toegevoegd
1.45	11-08-2011	T. de Pagter	...	Kastindeling gewijzigd
1.46	29-08-2011	T. de Pagter	...	Eurofiber F/O patchpanel verwijderd
1.47	sept. 2011	T. de Pagter	in ontwikkeling	WDM-trays toegevoegd
1.48	Okt. 2011	L. Steenvoorden	...	Dummy stekker alarmunit 2
1.x	...	...	...	...
1.x	...	...	...	...
1.x	...	...	...	...
1.x	...	...	...	...

Goedkeuring

De volgende functionarissen zijn geautoriseerd om dit document namens de stuurgroep door middel van hun handtekening te accorderen.

Rol	Naam	Functie	Handtekening
Koning & Hartman			
...	S. Kok	Projectmanager	S.C.V. Kok
...	U. Dannijs	Projectmanager	
...	...	...	
...	...	...	
...	...	...	
...	...	...	

Bedrijfsnaam			
Infrater	M. Eillebrecht	Projectleider OBR	
...	...	...	
...	...	...	
...	...	...	
...	...	...	
...	...	...	

© 2011, Koning & Hartman, all rights reserved.
No part of this publication may be reproduced or transmitted, in any form or by any means, or stored in any retrieval system of any nature, without the written permission of Koning & Hartman B.V., the Netherlands

INHOUDSOPGAVE

1. VOORBLAD
2. DOCUMENT HISTORIE
3. INHOUD
4. APPARATUURKASTEN INDELING
5. APPARATUURKASTEN SCHEMA
6. 230VAC SCHEMA
7. 24VDC SCHEMA
8. DC/DC ALARM
9. ALARMEN 1
10. ALARMEN 2
11. CABR1
12. CABR2
13. CABR3
14. SIGNAL.KABELS 1
15. SIGNAL.KABELS 2
16. VOEDINGSKABELS
17. WDM-TRAYS

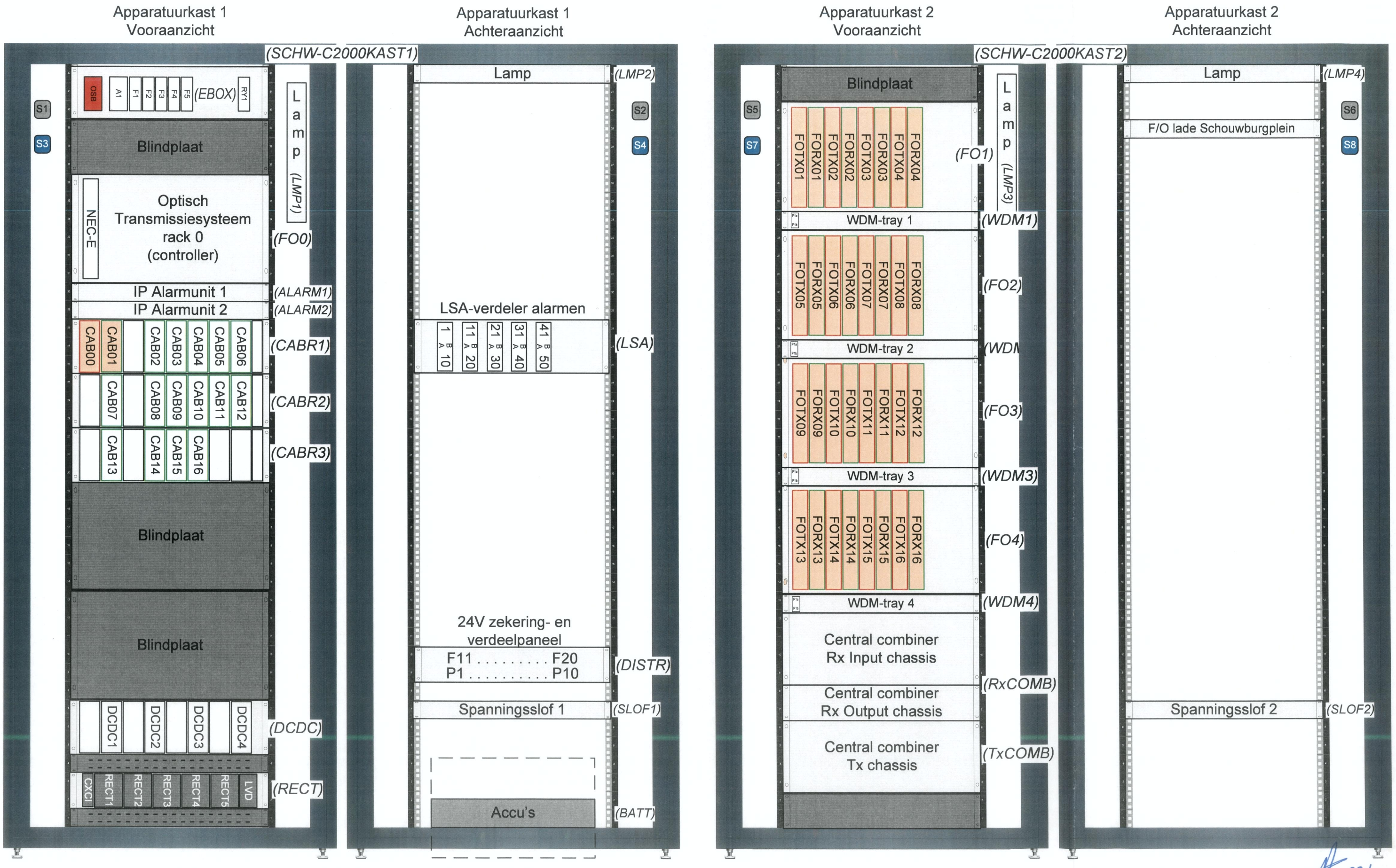

23/11/11

Koning & Hartman	Tabblad titel:	Apparatuurkasten indeling		Auteur:	Concept:	24-10-08	Pagina:
	Document:	ME0005	C2000-installatie in 8 parkeergarages te Rotterdam. Centrale Apparatuur 1.48	LeSt/ThPa	Aangepast:	28-10-11	4 van 17
					Geprint:	28-10-11	

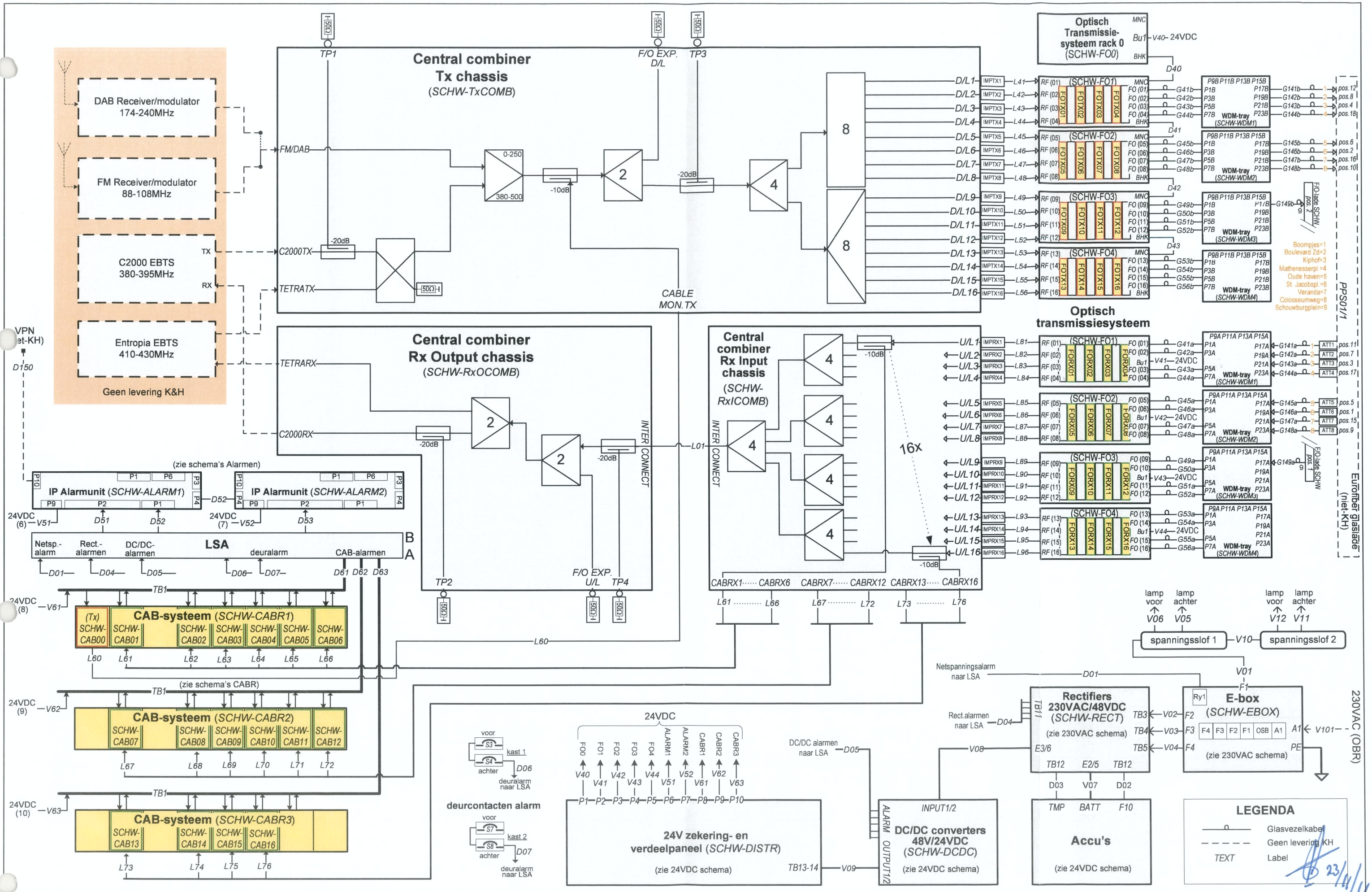

Koning & Hartman	Tabblad titel:	Apparatuurkasten schema		Auteur:	Concept:	24-10-08	Pagina:
					Aangepast:	28-10-11	
	Document:	ME0005	C2000-installatie in 8 parkeergarages te Rotterdam. Centrale Apparatuur 1.48	LeSt/ThPa	Geprint:	28-10-11	5 van 17

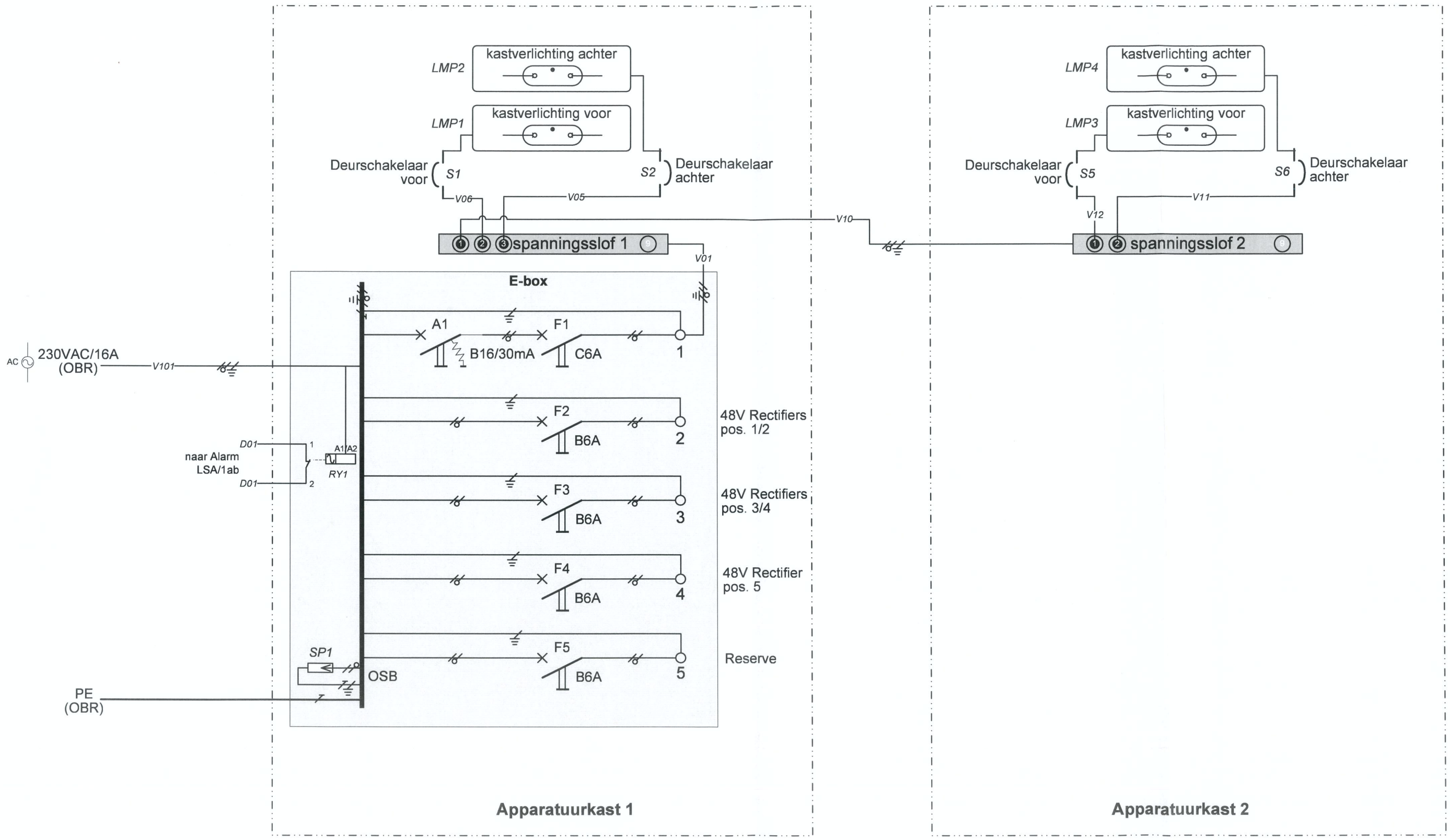

23/4/11

Koning & Hartman	Tabblad titel:	230VAC schema		Auteur:	Concept:	24-10-08	Pagina:
	Document:	ME0005	C2000-installatie in 8 parkeergarages te Rotterdam. Centrale Apparatuur 1.48	LeSt/ThPa	Aangepast:	28-10-11	6 van 17
					Geprint:	28-10-11	

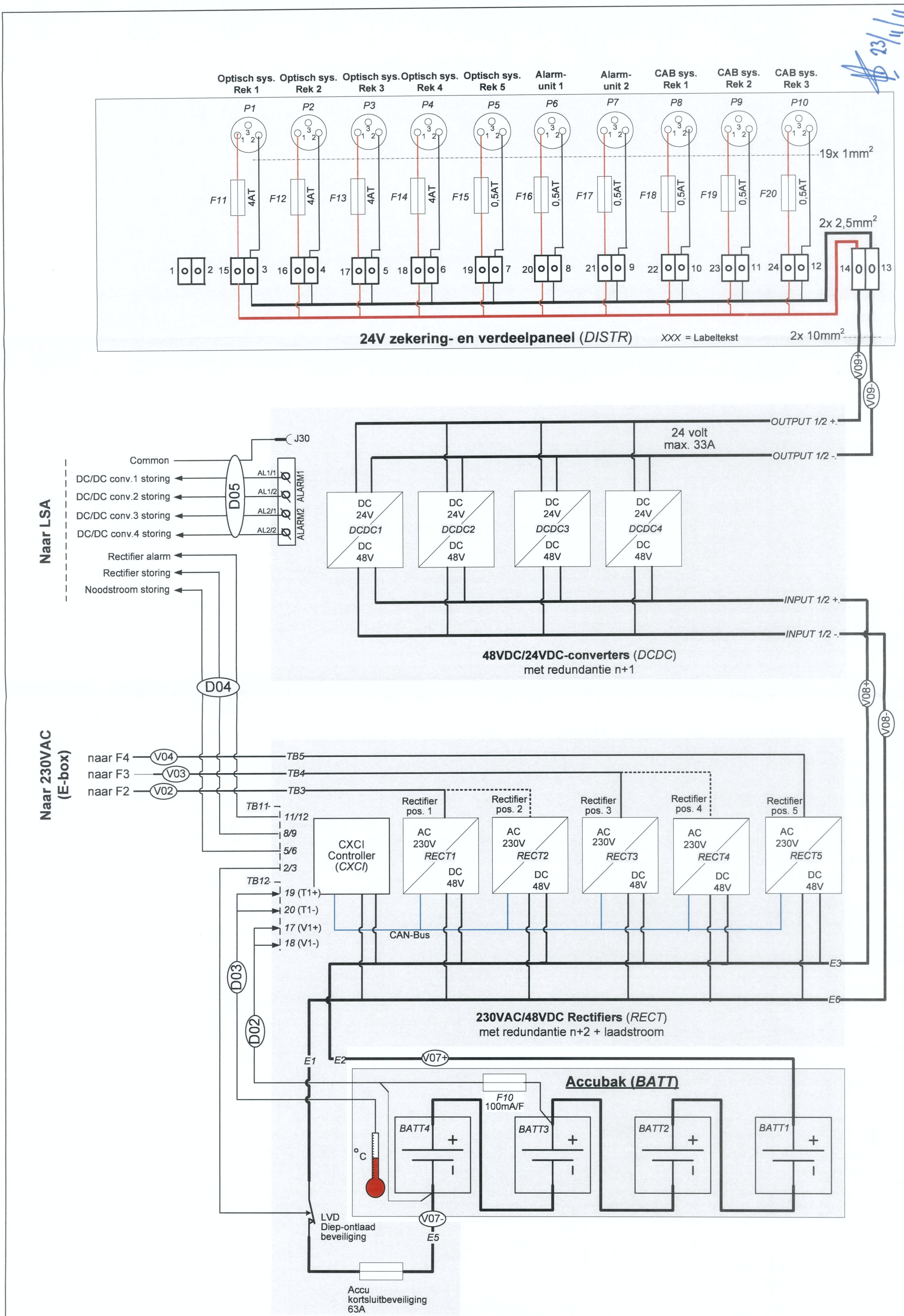

Pagina:	7 van 17	
24-10-08		
Concept:	23-11-11	
Aangepast:	23-11-11	
Geprint:		
Auteur:	LeSt/ThPa	
		1.48
24VDC schema		
		C2000-installatie in 8 parkeergarages te Rotterdam. Centrale Apparatuur
Tabblad titel:		
Document:	ME0005	

Koning & Hartman

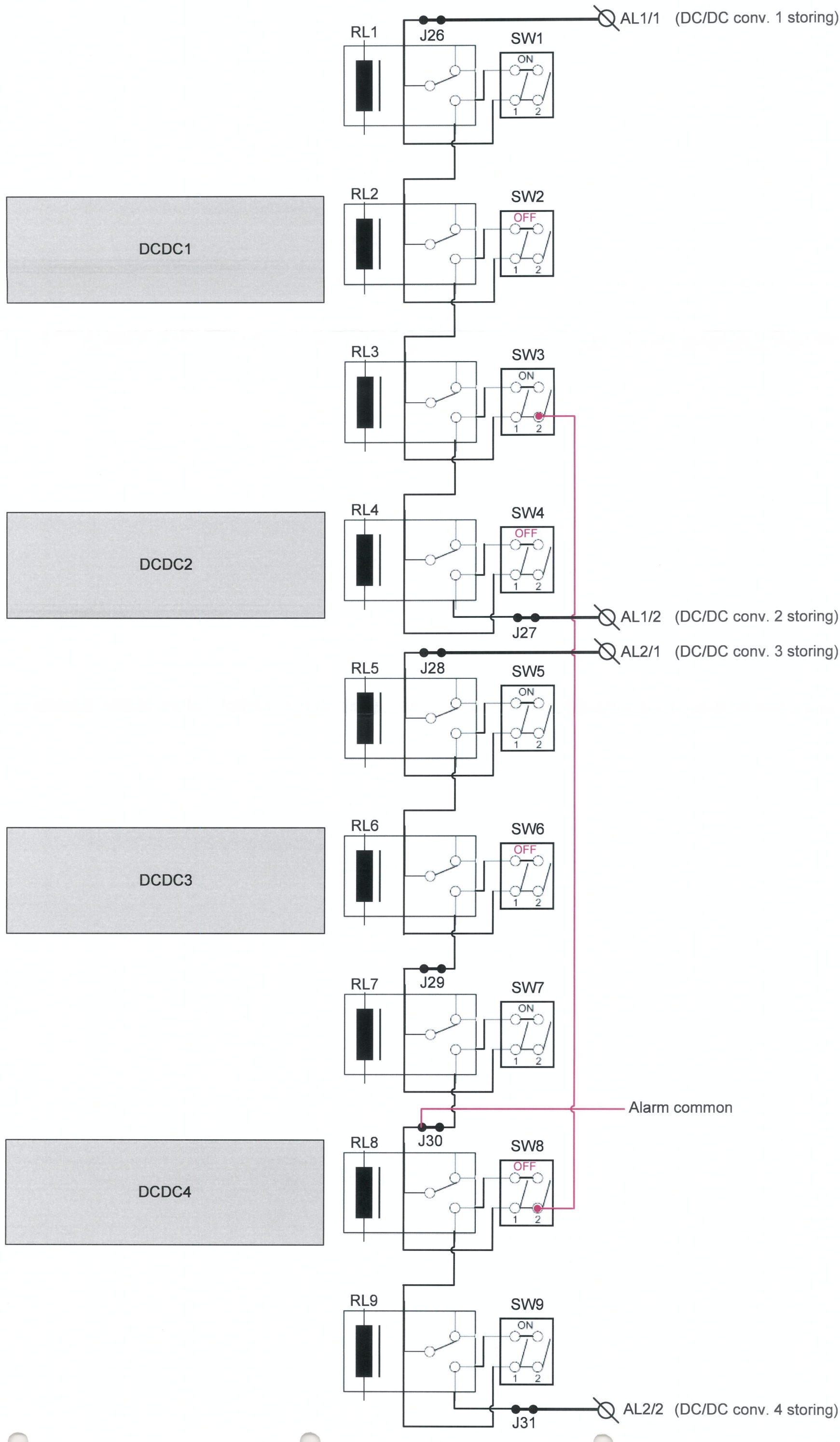

Pagina:	8 van 17	
Concept:	24-10-08	
Aangepast:	28-10-11	
Geprint:	28-10-11	
Auteur:	LeSt/ThPa	
	1.48	
DC/DC alarm		
C2000-installatie in 8 parkeergarages te Rotterdam. Centrale Apparatuur		
	ME0005	
Tabblad titel:		
Document:		

Koning & Hartman

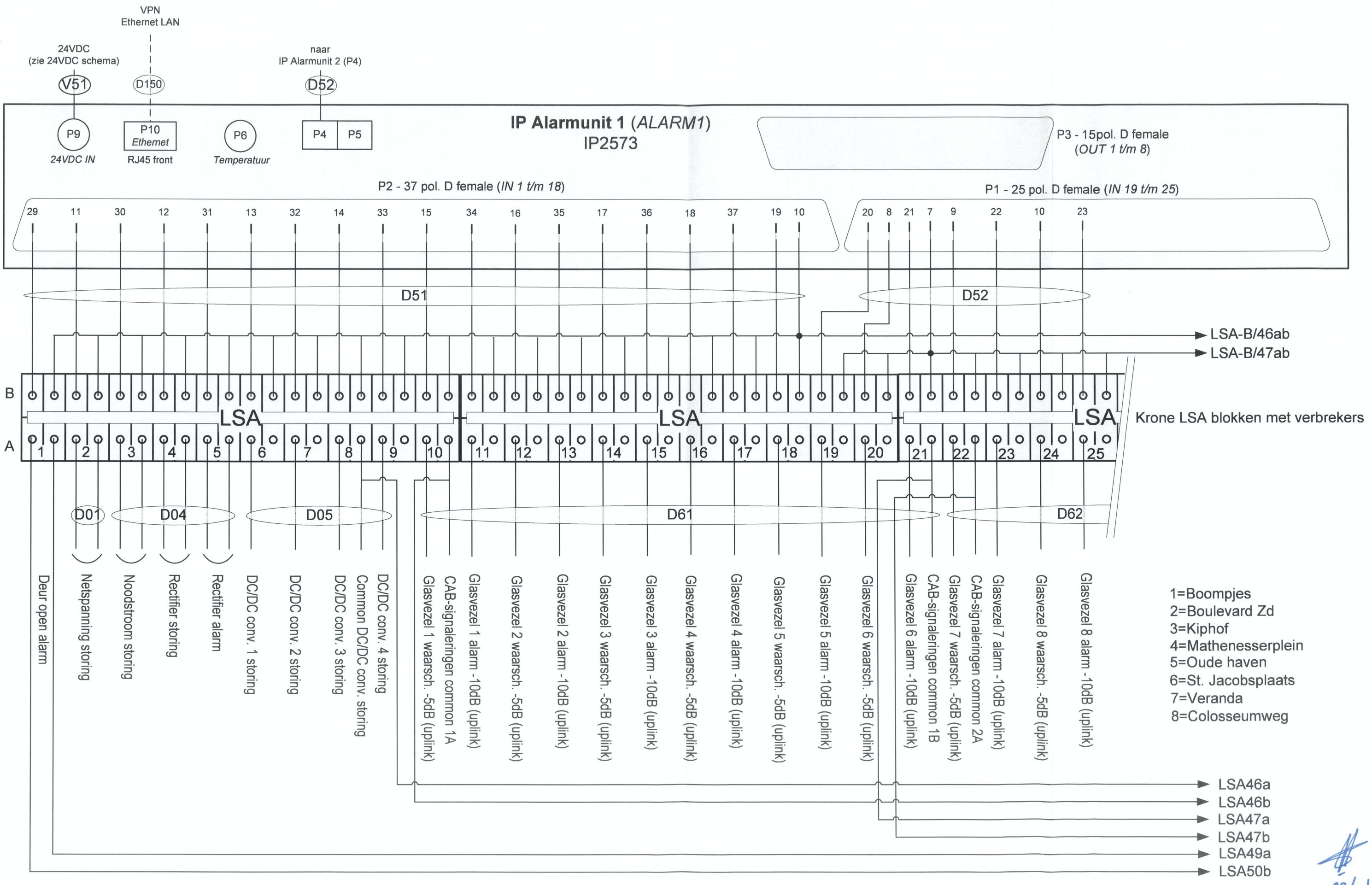

Koning & Hartman	Tabblad titel:	Alarmen 1		Auteur:	Concept:	24-10-08	Pagina:
	Document:	ME0005	C2000-installatie in 8 parkeergarages te Rotterdam. Centrale Apparatuur 1.48	LeSt/ThPa	Aangepast:	28-10-11	9 van 17
					Geprint:	28-10-11	

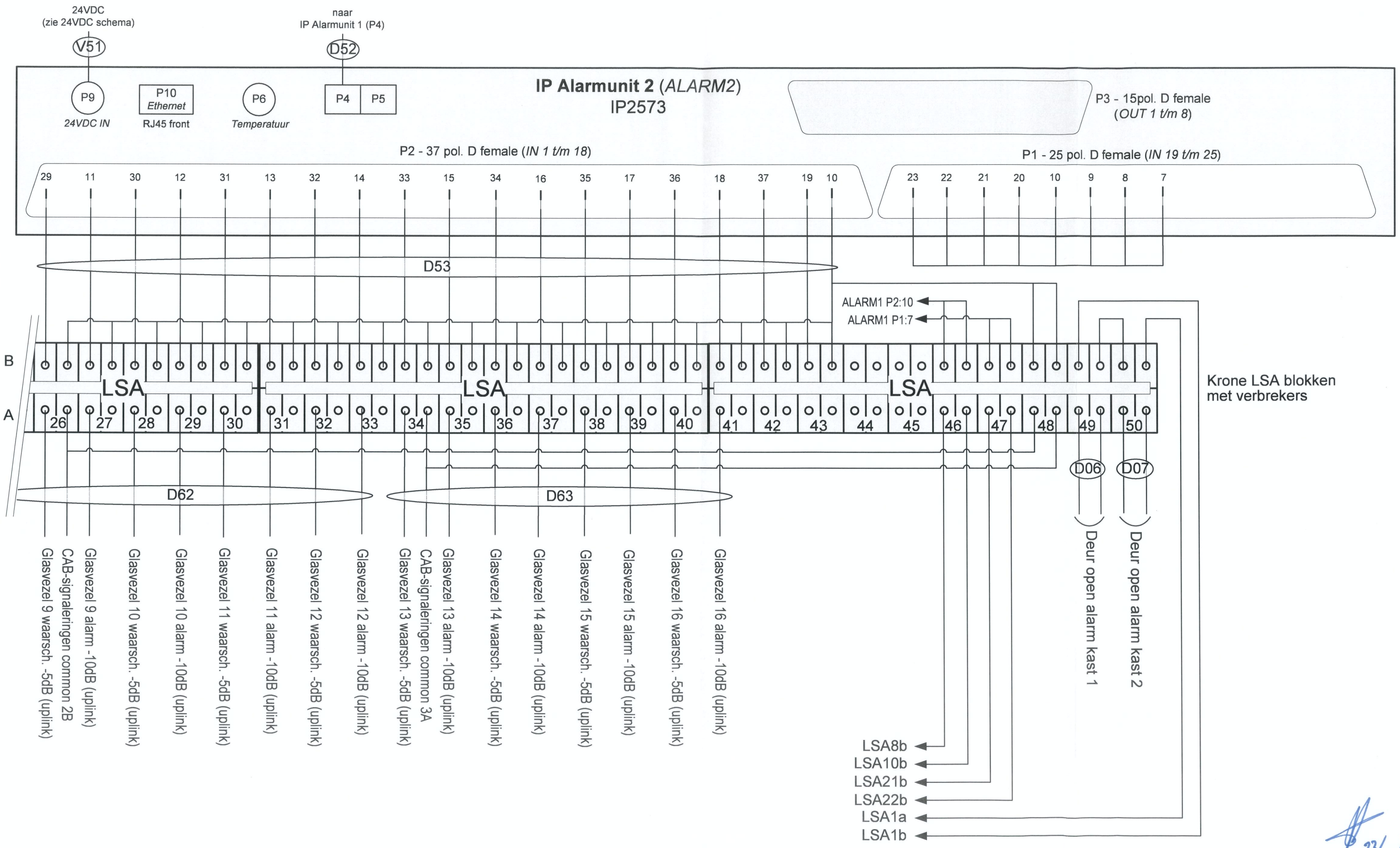

23/11/11

Koning & Hartman	Tabblad titel:	Alarmen 2		Auteur:	Concept:	24-10-08	Pagina:
					Aangepast:	28-10-11	
	Document:	ME0005	C2000-installatie in 8 parkeergarages te Rotterdam. Centrale Apparatuur 1.48	LeSt/ThPa	Geprint:	28-10-11	10 van 17

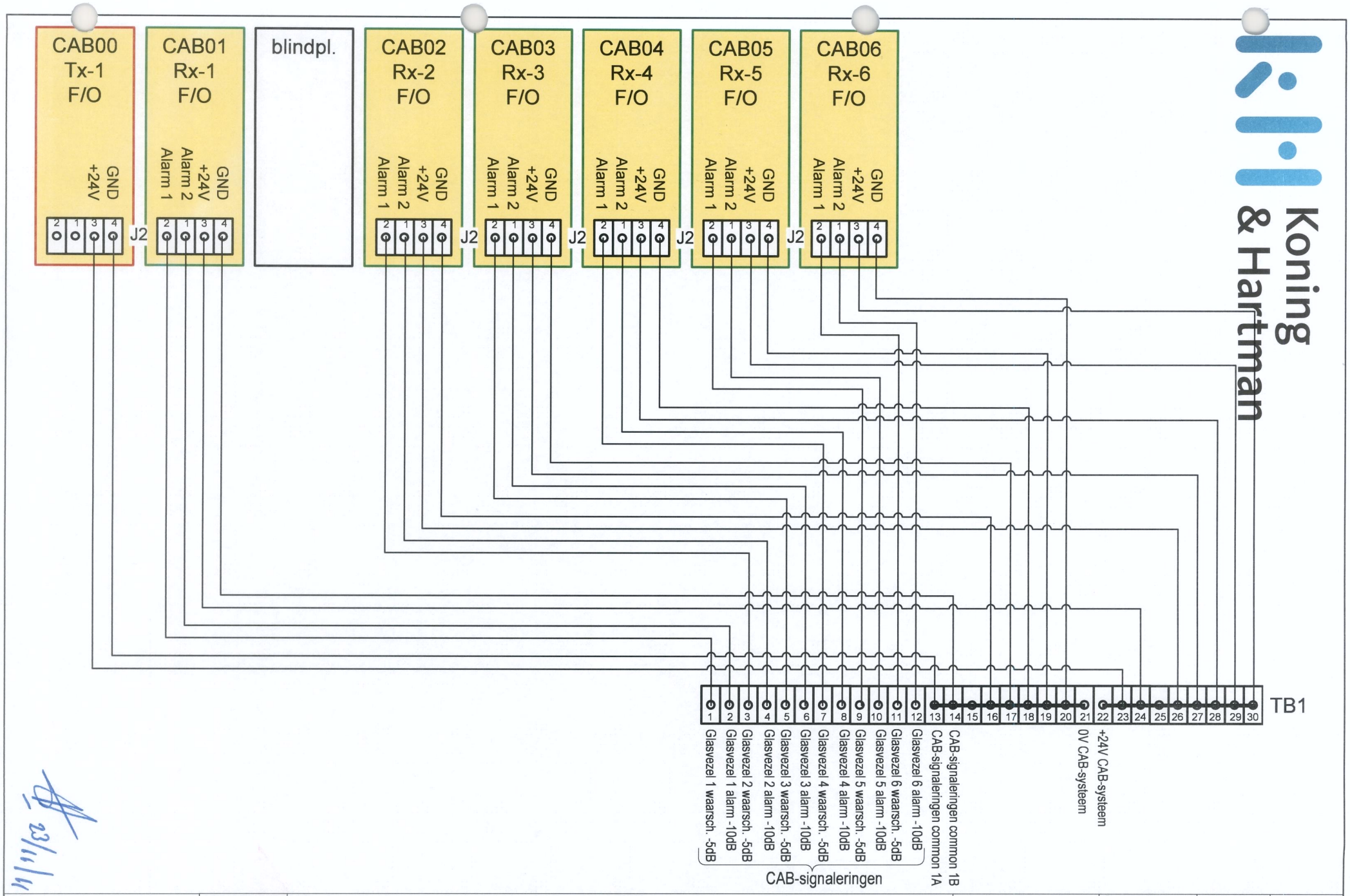

23/11/11

Koning & Hartman	Tabblad titel:	CABR1		Auteur:	Concept:	24-10-08	Pagina:
					Aangepast:	28-10-11	
	Document:	ME0005	C2000-installatie in 8 parkeergarages te Rotterdam. Centrale Apparatuur 1.48	LeSt/ThPa	Geprint:	28-10-11	11 van 17

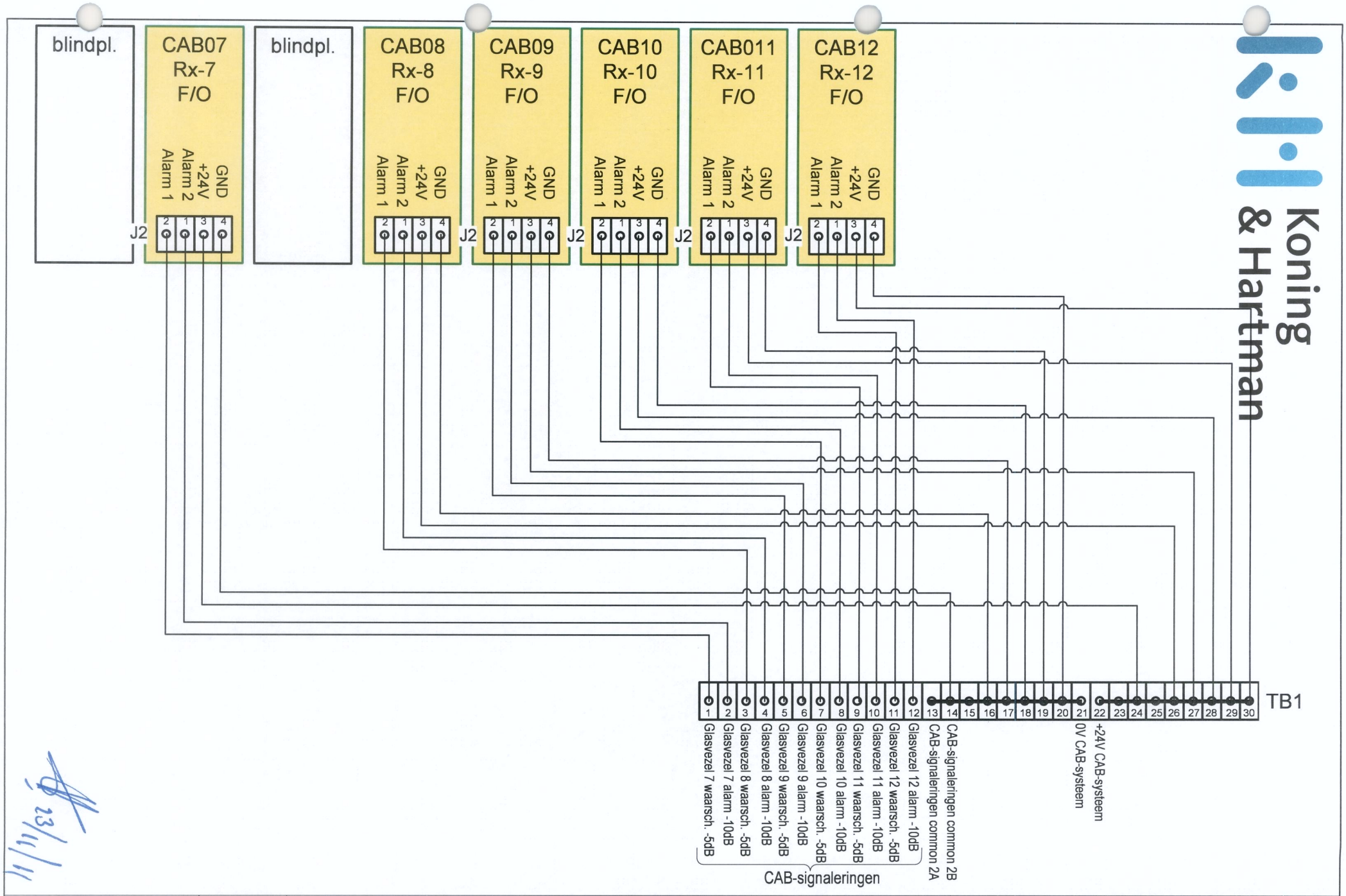

23/11/11

Koning & Hartman	Tabblad titel:	CABR2		Auteur:	Concept:	24-10-08	Pagina:
	Document:	ME0005	C2000-installatie in 8 parkeergarages te Rotterdam. Centrale Apparatuur 1.48	LeSt/ThPa	Aangepast:	28-10-11	12 van 17
					Geprint:	28-10-11	

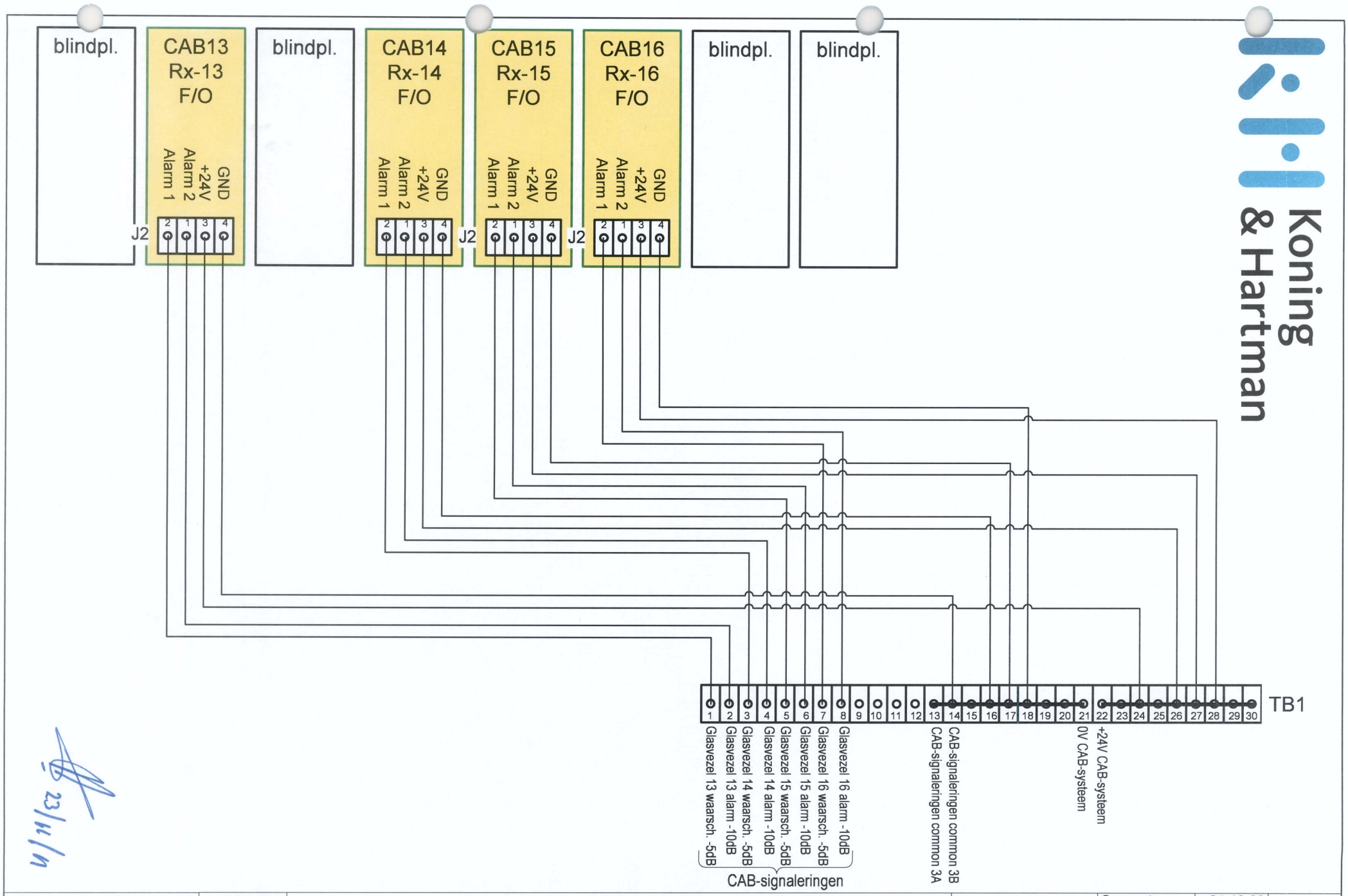

23/11/11

Koning & Hartman	Tabblad titel:	CABR3		Auteur:	Concept:	24-10-08	Pagina:
	Document:	ME0005	C2000-installatie in 8 parkeergarages te Rotterdam. Centrale Apparatuur 1.48	LeSt/ThPa	Aangepast:	28-10-11	13 van 17
					Geprint:	28-10-11	

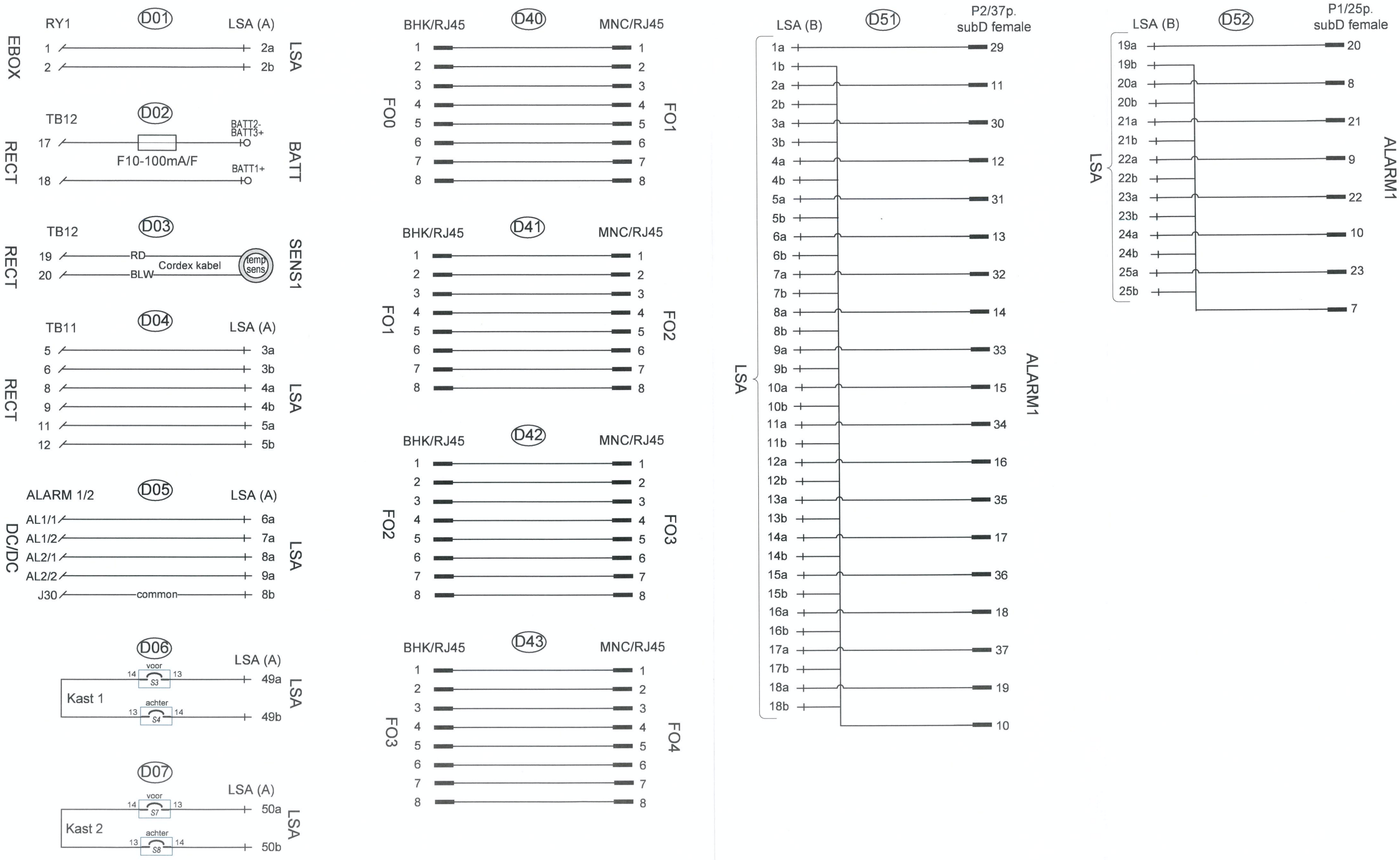

23/11/11

Koning & Hartman	Tabblad titel:	Signal.kabels 1		Auteur:	Concept:	24-10-08	Pagina:
	Document:	ME0005	C2000-installatie in 8 parkeergarages te Rotterdam. Centrale Apparatuur 1.48	LeSt/ThPa	Aangepast:	23-11-11	14 van 17
					Geprint:	23-11-11	

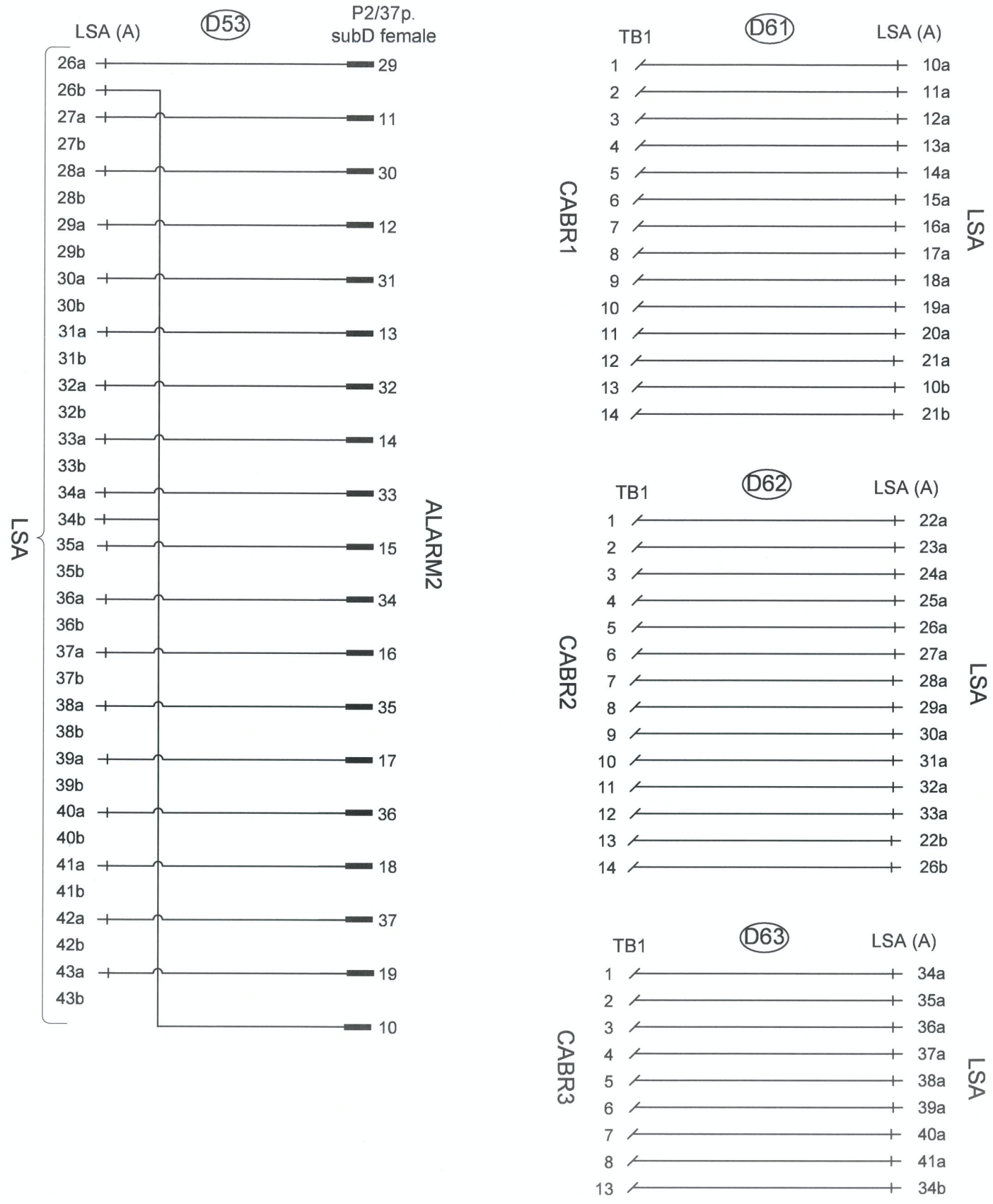

23/11/11

Koning & Hartman	Tabblad titel:	Signal.kabels 2		Auteur:	Concept:	24-10-08	Pagina:
					Aangepast:	28-10-11	
	Document:	ME0005	C2000-installatie in 8 parkeergarages te Rotterdam. Centrale Apparatuur 1.48	LeSt/ThPa	Geprint:	28-10-11	15 van 17

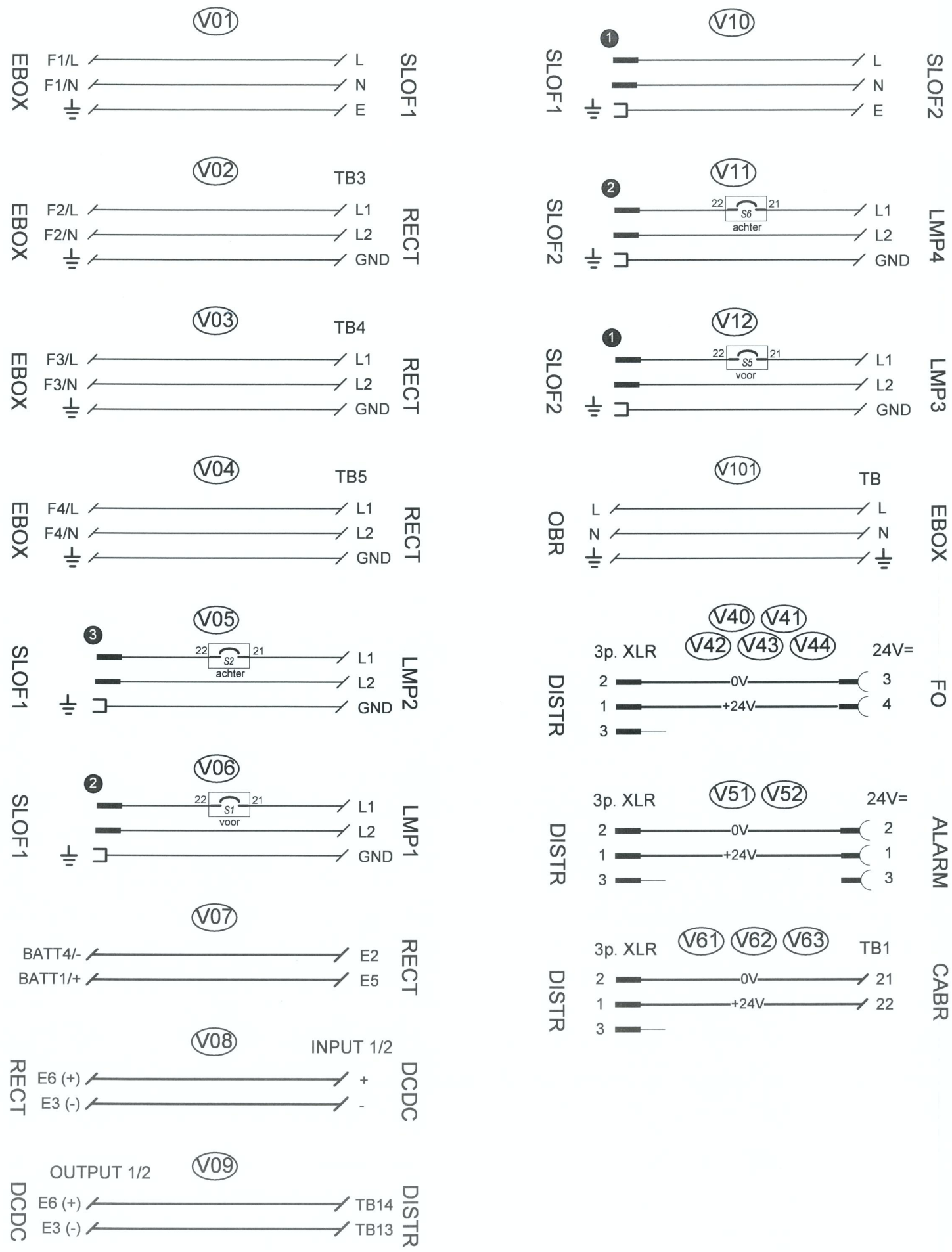

23/11/11

Koning & Hartman	Tabblad titel:	Voedingskabels		Auteur:	Concept:	24-10-08	Pagina:
	Document:	ME0005	C2000-installatie in 8 parkeergarages te Rotterdam. Centrale Apparatuur 1.48	LeSt/ThPa	Aangepast:	23-11-11	16 van 17
					Geprint:	23-11-11	

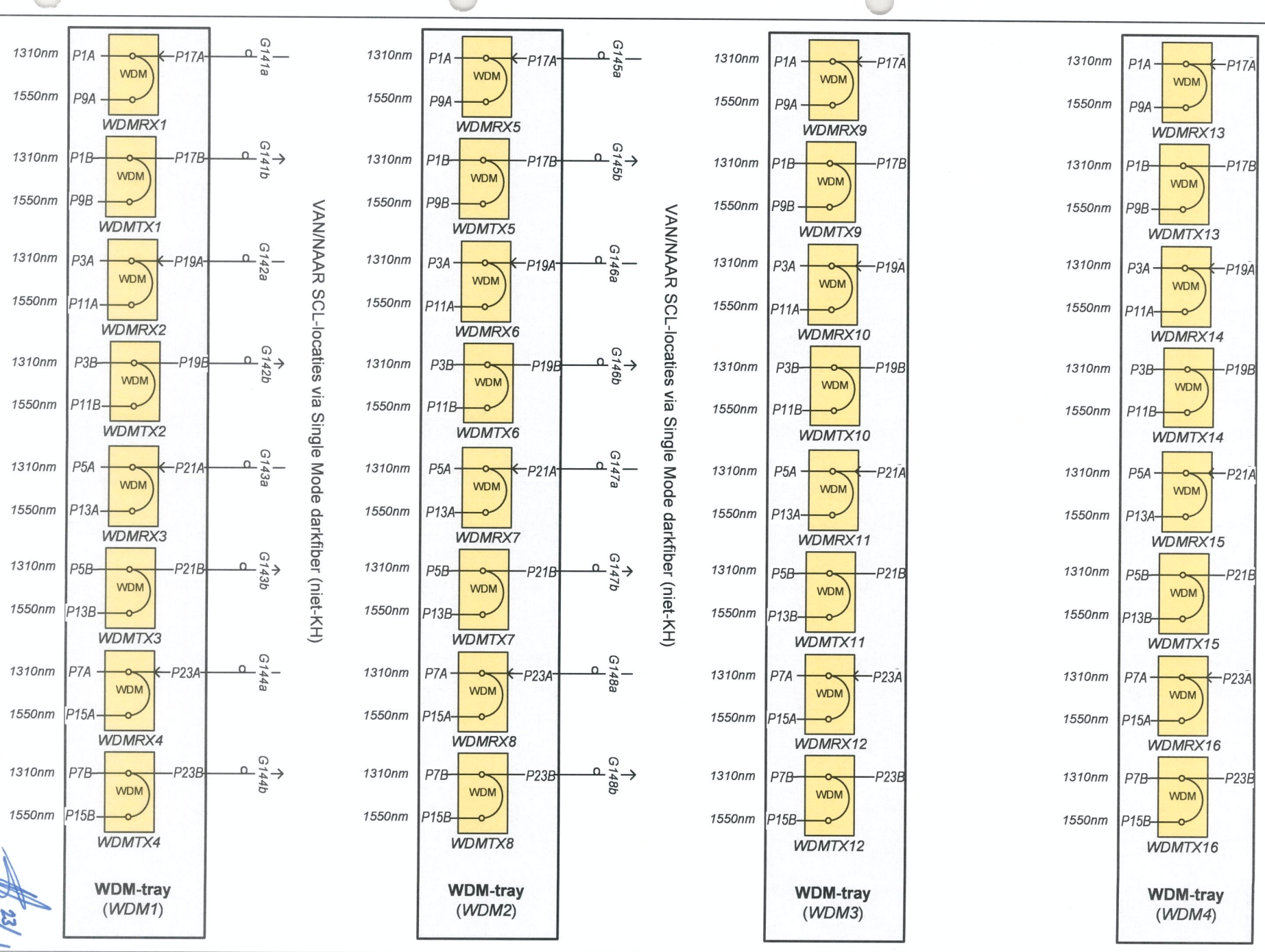

Koning & Hartman	Tabblad titel:	WDM-trays		Auteur:	Concept:	24-10-08	Pagina:
	Document:	ME0005	C2000-installatie in 8 parkeergarages te Rotterdam. Centrale Apparatuur 1.48	LeSt/ThPa	Aangepast:	23-11-11	17 van 17
					Geprint:	23-11-11	

[redacted]